LISTA DE MATERIAIS PARADA DE ÔNIBUS - 01 UNIDADE

Descrição	Quantidade	Unidade	Conversão	Total	Unidade
PERFIL "U" ENRIJECIDO ASTM A36 200x50x15mm Esp.2mm	51.80	mL	1,28 kg/mL	66.30	kg
PERFIL "U" ENRIJECIDO ASTM A36 150x25x15mm Esp. 2mm	12.50	mL	0,89 kg/mL	11.13	kg
TUBO QUADRADO INDUSTRIAL 15mm Esp. 0,9mm	11.80	mL	0,40 kg/mL	4.72	kg
TUBO RETANGULAR INDUSTRIAL 40x50mm Esp. 2mm	2.50	mL	2,70 kg/mL	6.75	kg
TUBO RETANGULAR INDUSTRIAL 85x190mm Esp. 2mm	2.00	mL	8,51 kg/mL	17.02	kg
CANTONEIRA ABAS IGUAIS LAMINADA 1.1/2" x1/8"	5.25	mL	1,85 kg/mL	9.71	kg
CANTONEIRA ABAS IGUAIS LAMINADA 2" x1/8"	5.70	mL	2,46 kg/m²	14.02	kg
CANTONEIRA ABAS IGUAIS LAMINADA 5/8" x1/8"	11.80	mL	0,71 kg/m²	8.38	kg
CANTONEIRA ABAS IGUAIS LAMINADA 1" x1/8"	2.81	mL	1,19 kg/m²	3.34	kg
CALHA 40x50x100x200x20 (Desen. 41cm) Esp. 2mm	5.70	mL	6,45 kg/mL	36.77	kg
ARREMATE LATERAL PLATIBANDA (20x130x200x55) Esp. 0,50mm	4.60	mL	1,59 kg/mL	7.31	kg
ARREMATE BORDA DE TOPO (20x130x200x55) Esp. 0,50mm	5.70	mL	1,59 kg/mL	9.06	kg
CURVA PVC Ø50mm	2.00	uni	-	2.00	uni
TUBO PVC Ø50mm	4.00	mL	-	4.00	mL
TELHA BANDEJA (FORRO) TP 40 AÇO/AÇO #0,50mm C/ EPS 30mm	12.85	m²	-	12.85	m²
VIDRO TEMPERADO INCOLOR 8mm	10.33	m²	-	10.33	m²
ALMOFADA ANTI-IMPACTO P/ VIDRO 8mm (ESPUMA TARUGO)	6.20	mL	-	6.20	mL
CONCRETO P/ FUNDAÇÕES 20MPa	0.88	m³	-	0.88	m³
PINTURA EPÓXI	38.03	m²	-	38.03	m²
GALVANIZAÇÃO A QUENTE	6.58	m²	-	6.58	m²
			TOTAL	141.38	kg

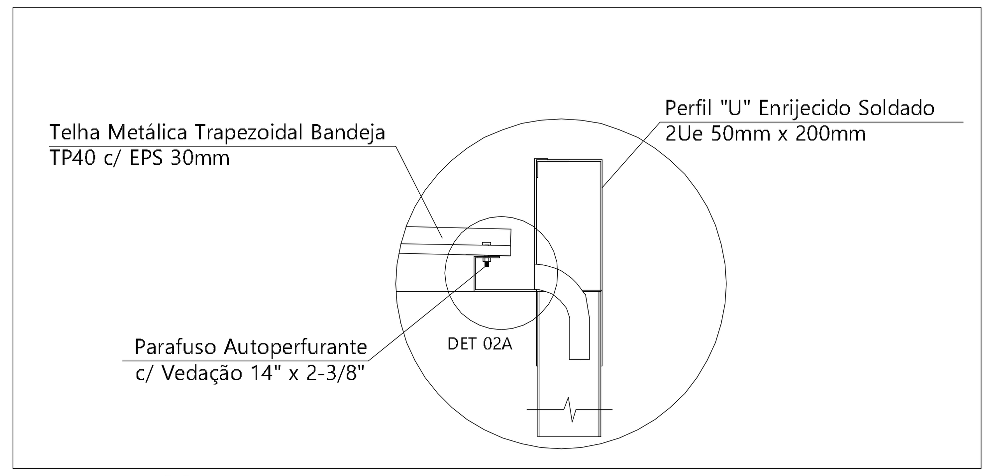

DETALHE 02

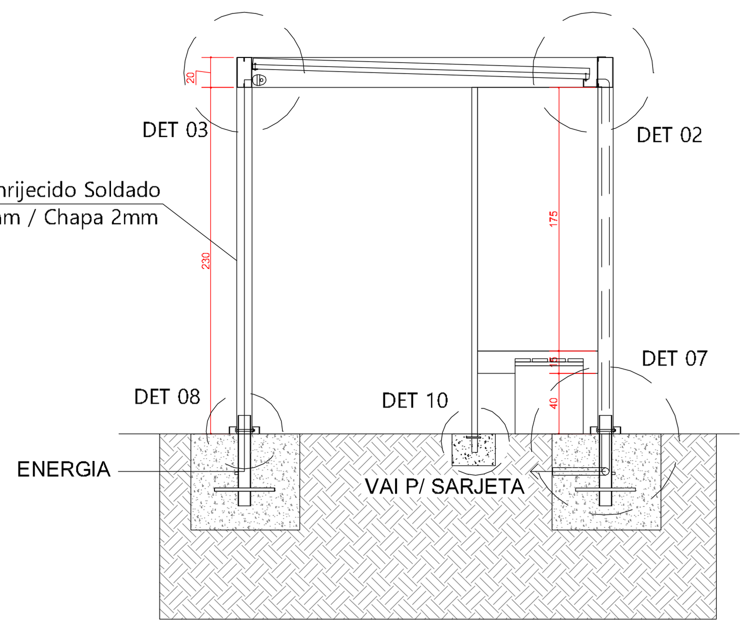

CORTE BB'
PARADA MODELO B
ESCALA 1:50

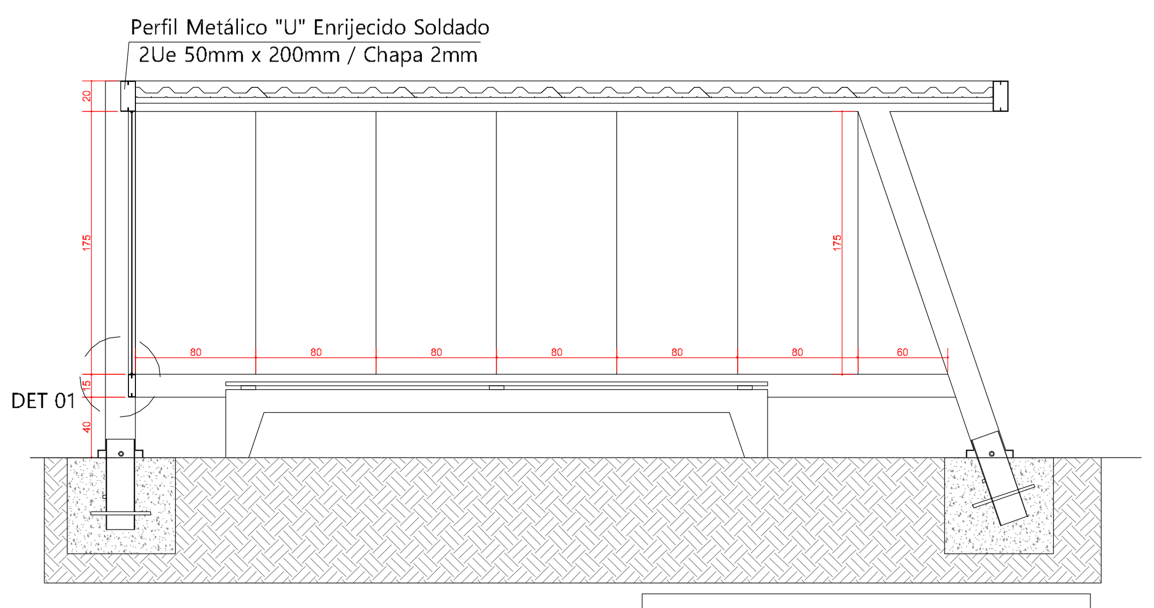

CORTE AA'
PARADA MODELO B
ESCALA 1:50

OBS: A base dos quatro pilares metálicos devem ser executados no mesmo nível. Caso o terreno onde o abrigo está locado estiver em desnível, deverá ser executado de forma que o mesmo fique na posição horizontal.

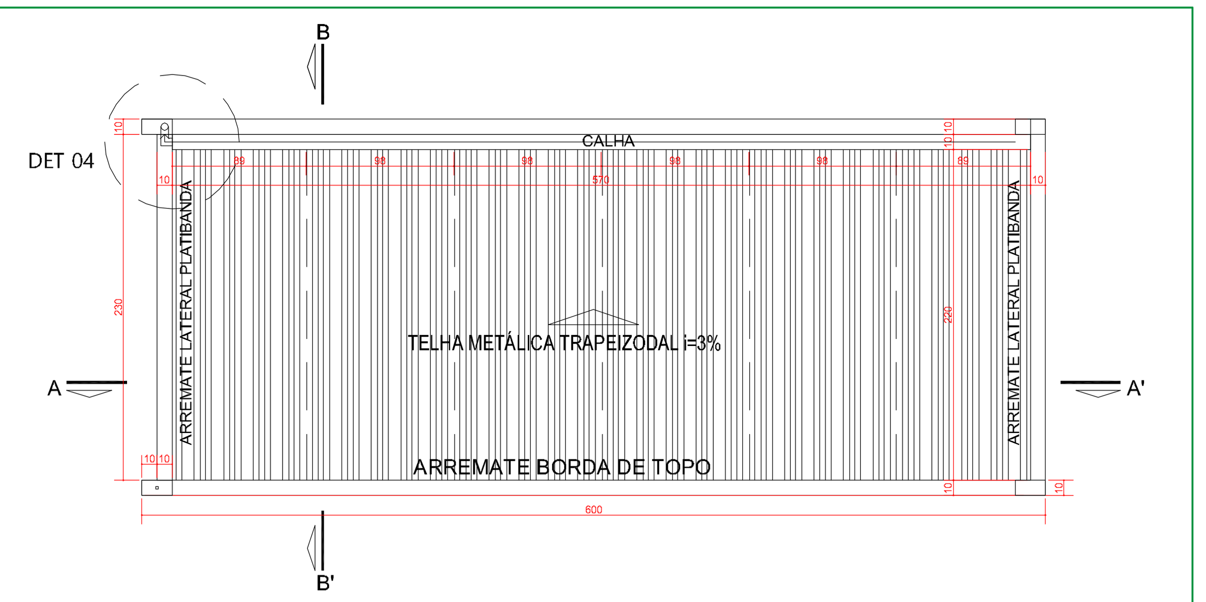

PLANTA COBERTURA
PARADA MODELO B
ESCALA 1:50

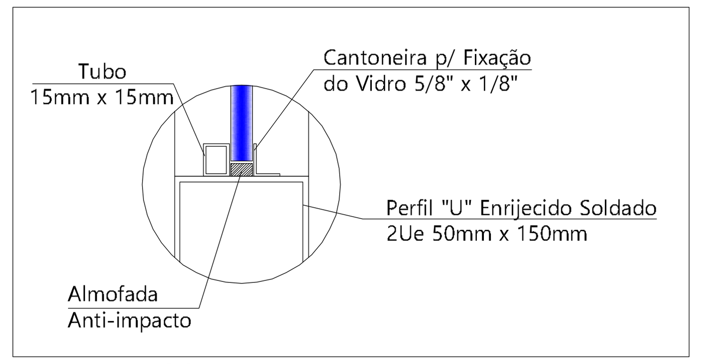

DETALHE 01

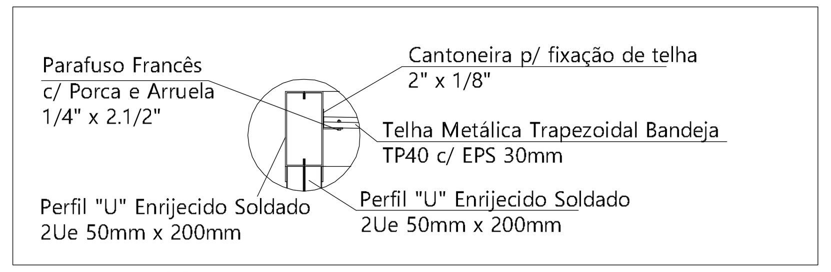

DETALHE 03

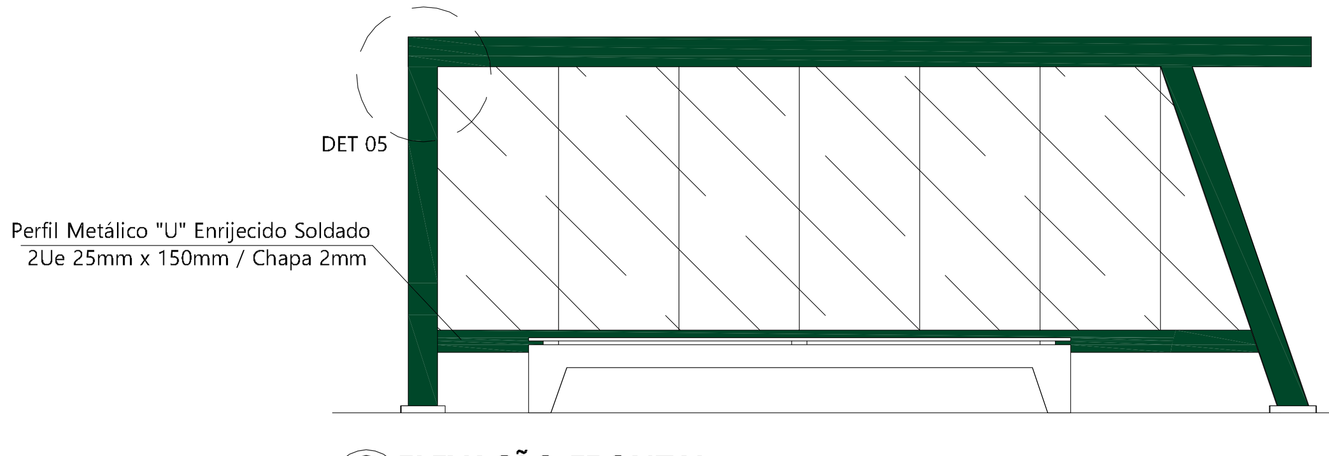

ELEVAÇÃO FRONTAL
PARADA MODELO B
ESCALA 1:50

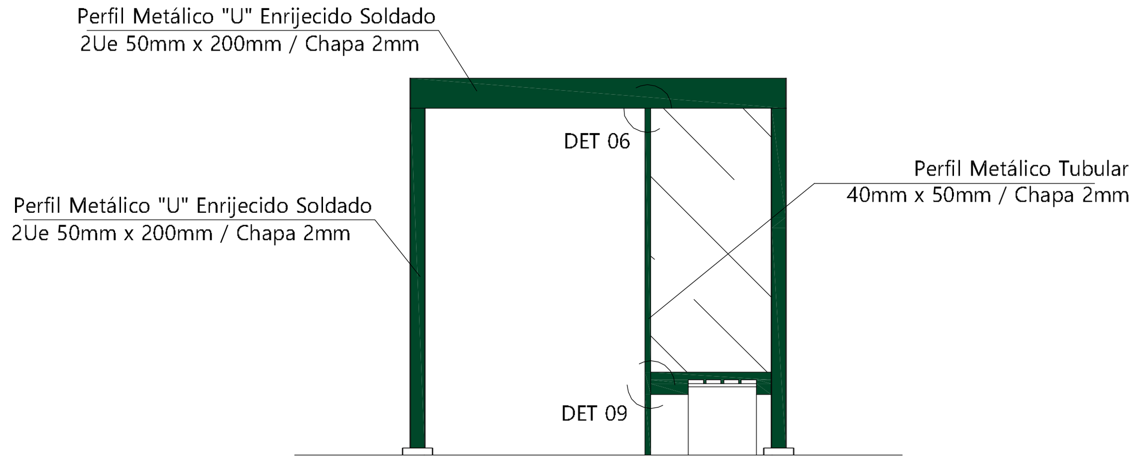

ELEVAÇÃO LATERAL
PARADA MODELO B
ESCALA 1:50

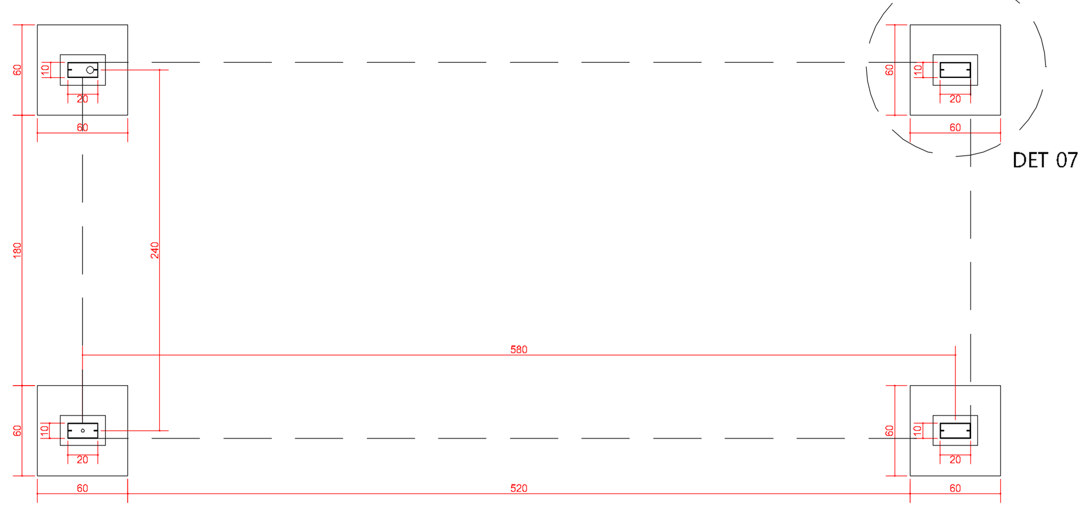

PLANTA BAIXA - BASE E PILARES
PARADA MODELO B
ESCALA 1:50

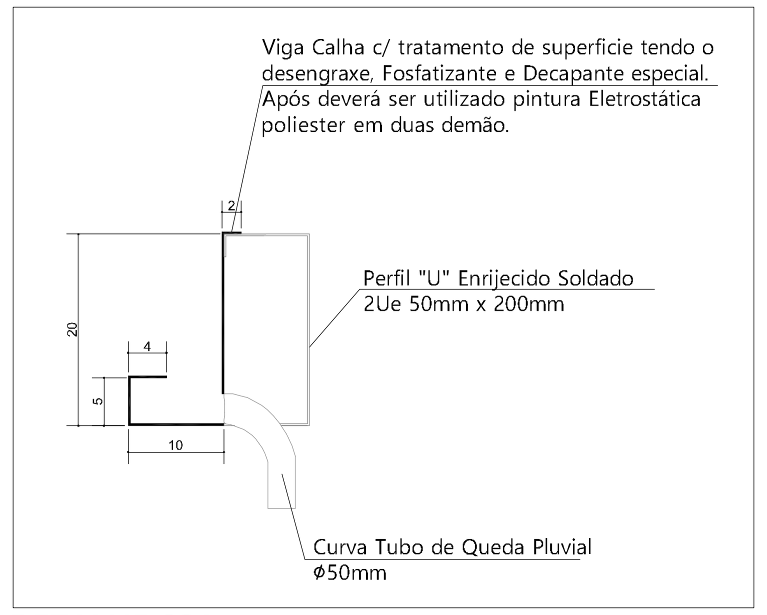

DETALHE 02A

Arremate Lateral Platibanda - ALP

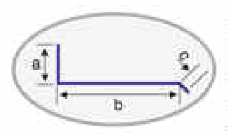

Tipo de Perfil	Dimensões (mm) a	b	c	d	Comp. útil
TPR 17		50		25	980
TPR 25		60		35	1000
TPR 40		75		55	980
TPR 40 / Band		75		55	980
TPR 17 / Lã	20	75	200	25	980
TPR 25 / Lã		100		35	1000
TPR 40 / Lã		130		55	980
TPR 35 Band		70		45	1050
TPR 35 / Lã		115		45	1050

Arremate Borda de Topo - ABT

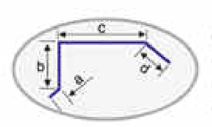

Tipo de Perfil	Dimensões (mm) a	b	c	d	Comp. útil
TPR 17		50		25	980
TPR 25		60		35	1000
TPR 40		75		55	980
TPR 40 / Band		75		55	980
TPR 17 / Lã	20	75	200	25	980
TPR 25 / Lã		100		35	1000
TPR 40 / Lã		130		55	980
TPR 35 Band		70		45	1050
TPR 35 / Lã		115		45	1050

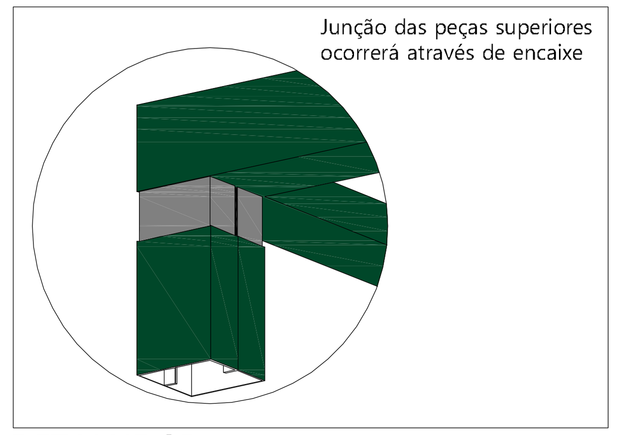

DETALHE 05

ELEVAÇÃO FRONTAL PARADA MODELO A + PARADA MODELO B
ESCALA 1:100

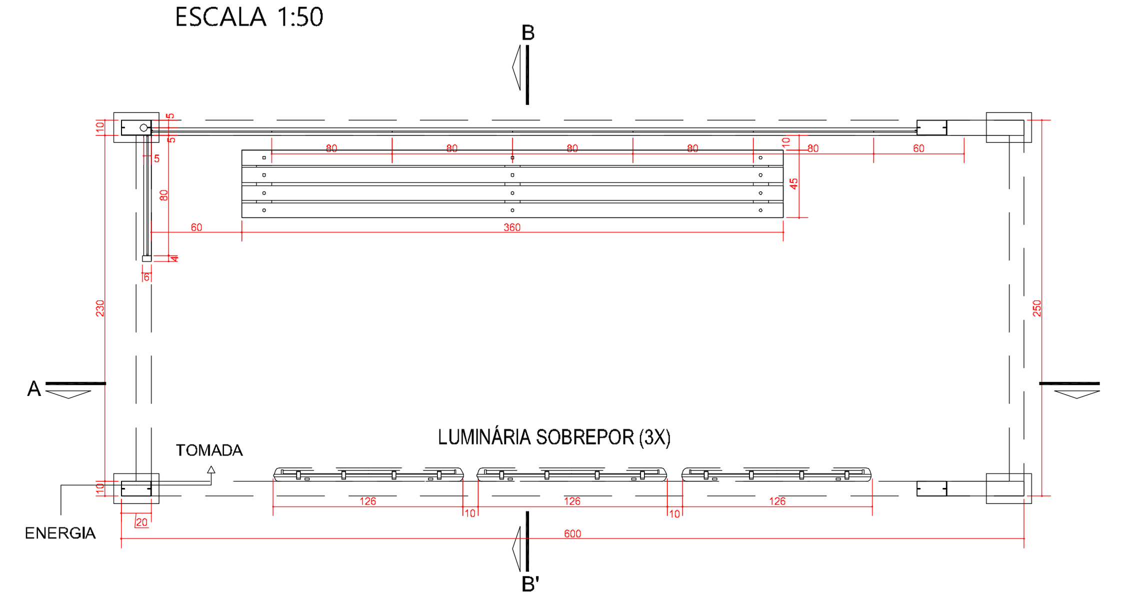

PLANTA BAIXA / ILUMINAÇÃO
PARADA MODELO B
ESCALA 1:50

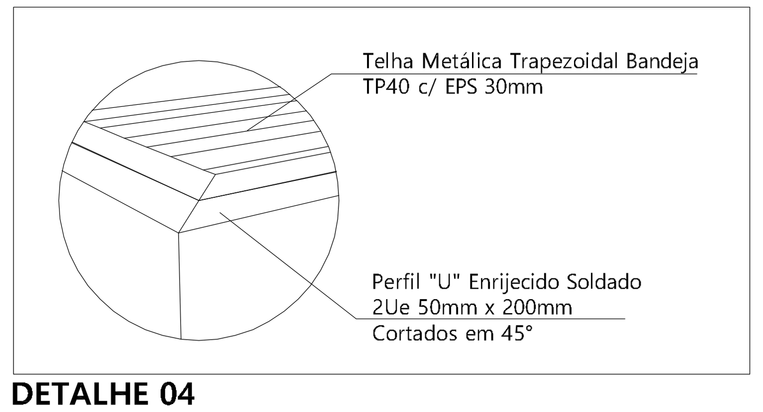

DETALHE 04

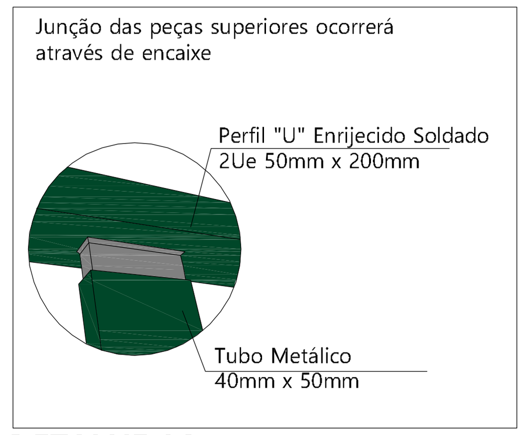

DETALHE 06

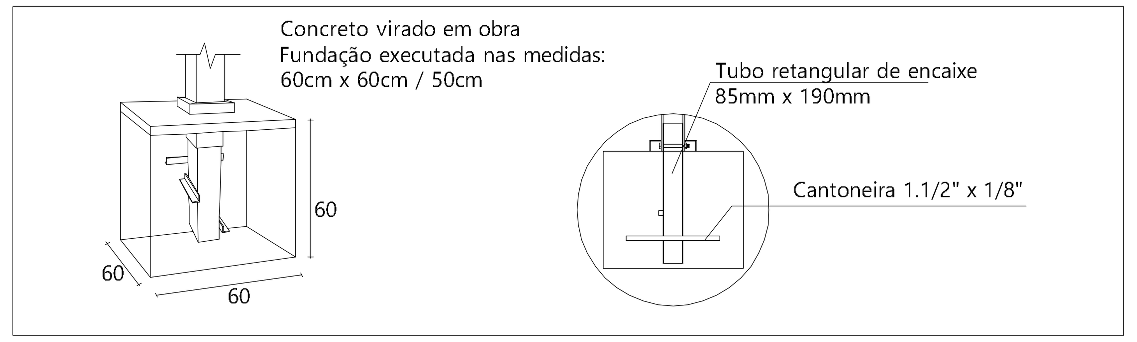

DETALHE 07

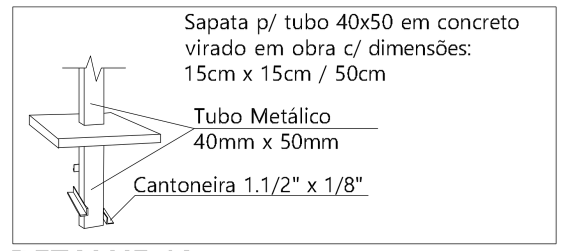

DETALHE 10

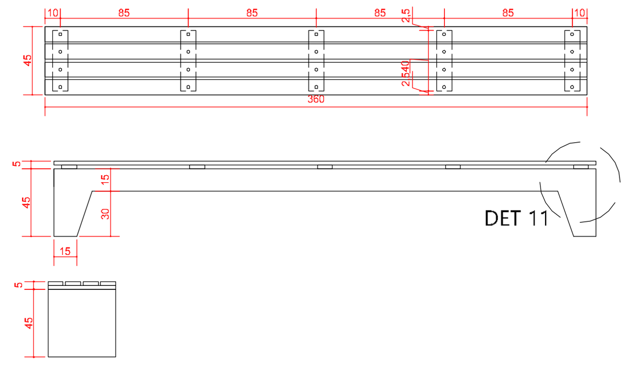

BANCO
PARADA MODELO B
ESCALA 1:50

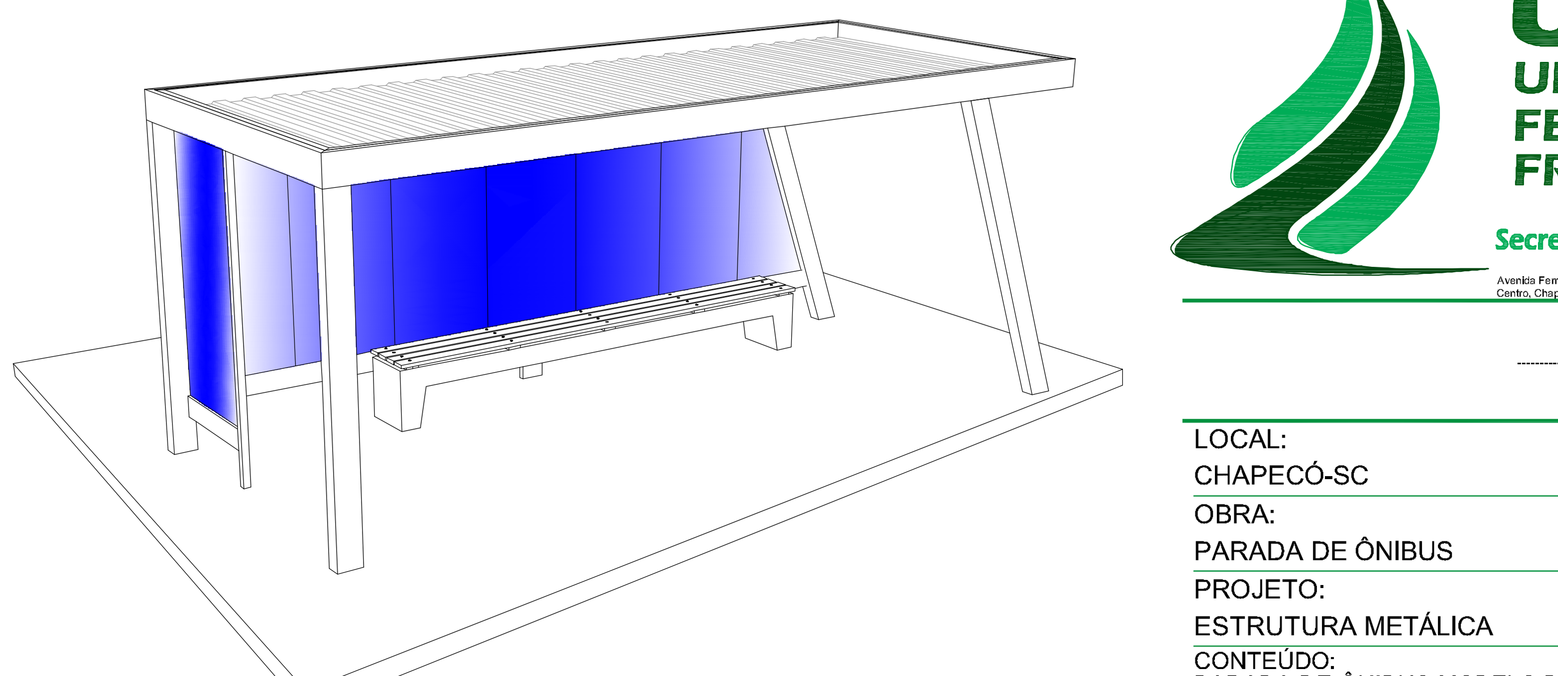

PERSPECTIVA PARADA ÔNIBUS
PARADA MODELO B
S/ ESCALA

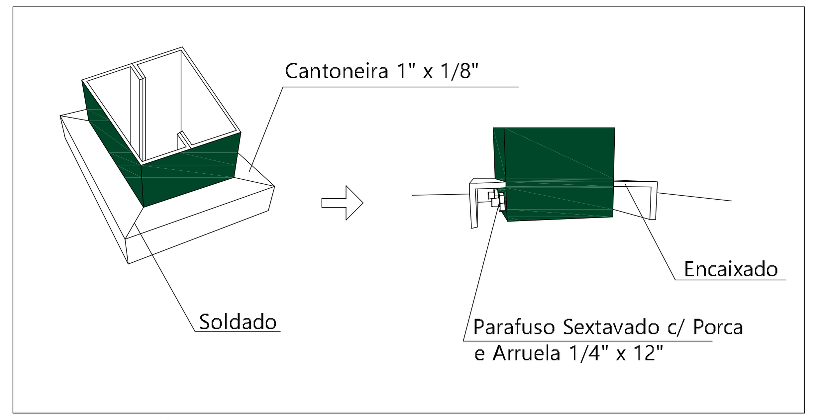

DETALHE 08

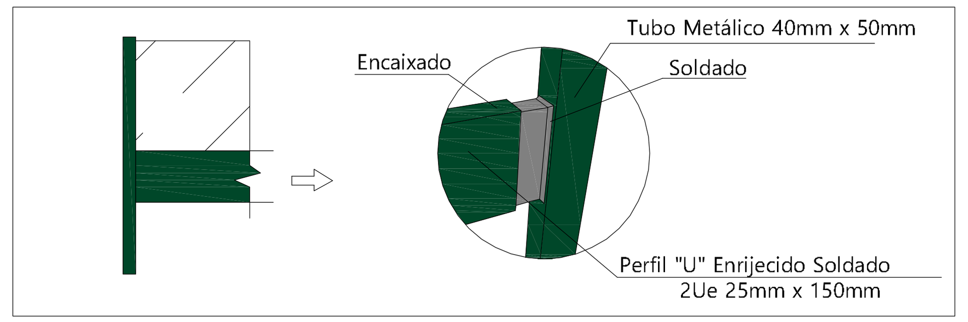

DETALHE 09

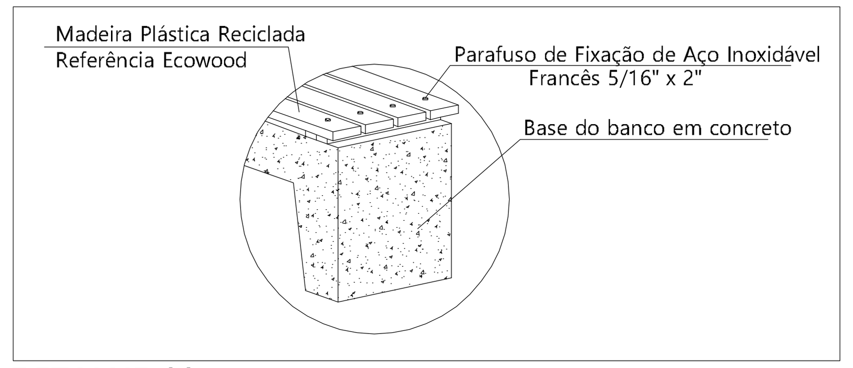

DETALHE 11

UFFS
UNIVERSIDADE FEDERAL DA FRONTEIRA SUL
Secretaria Especial de Obras-SEO

Avenida Fernando Machado, nº 108 E - Bloco 2 Sala 2.2.05
Centro, Chapecó, SC - Contatos: (0xx49) 2049-3113 / 2049-3118 - Site Oficial: www.uffs.edu.br

EQUIPE TÉCNICA SECRETARIA ESPECIAL DE OBRAS:
SECRETÁRIO DE OBRAS: ENG. CIV. RODRIGO EMMER CREA/SC 109826-8
DIRETOR DE PROJETOS: ARQ. URB. WELLINGTON TISCHER CAU/BR A59629-9

DIRETORIA DE OBRAS - SEO:
CHAPECÓ/SC: ENG. CIV. FÁBIO ALEX ZENARO CREA/SC 103121-3
ENG. ELETRIC. MATHEUS TODESCATT CREA/SC 111551-1
CERRO LARGO/RS: ENG. CIV. PAULO ROBERTO HENDGES CREA/RS 107012
ENG. CIV. CANISIO ROQUE SCHMIDT CREA/RS 43769
ERECHIM/RS: ENG. CIV. JULIANA ANA CHIARELLO CREA/RS 127986
LARANJEIRAS DO SUL/PR: ENG. CIV. FÁBIO ONETTA CREA/PR 84187-D
REALEZA/PR: ENG. CIV. FABRICIO BALESTRIN CREA/PR 127466

DIRETORIA DE PROJETOS - SEO:
ARQ. URB. ADRIANA FREITAG MIGOTT CAU/BR A41125-6
ENG. CIV. FÁBIO CORREA GASPARETTO CREA/SC 067202-5
ENG. ELETRIC. SILVIO ANTÔNIO TESTON CREA/SC 094939-8
ENG. ELETRIC. VICTOR LACERDA DA SILVA CREA/SC 143788-6
ENG. SANIT. ADEMIR TANCINI CREA/SC 113590-2
ENG. MEC. DANIEL ESPIG CREA/SC 114137-1
TEC. MEC. GIOVANI FÁVERO CREA/SC 093527-0
TEC. ELETROTEC. DIEGO GNOATTO CREA/SC 119381-4
TEC. ADM. RAFAEL GRIEBELER
TEC. ADM. SCHEYLA MARIA CARDINAL
A.T.I. LEANDRO PEREIRA

ENG. CIV. RODRIGO EMMER
CREA/SC 109826-8
RESPONSÁVEL SEO-UFFS

ARQ. URB. WELLINGTON TISCHER
CAU/BR A59629-9
RESPONSÁVEL TÉCNICO

LOCAL: CHAPECÓ-SC	FASE: PROJETO EXECUTIVO	ESCALA: INDICADA
OBRA: PARADA DE ÔNIBUS	REVISÃO Nº: R01	TAMANHO FOLHA: 841x420
PROJETO: ESTRUTURA METÁLICA	DATA: 13/10/2017	Nº PRANCHA: ESTM 02 / 02
CONTEÚDO: PARADA DE ÔNIBUS MODELO B PLANTA BAIXA E DETALHES EXECUTIVOS	DESENHADO POR: GIOVANI FÁVERO	
ENDEREÇO: RODOVIA SC-484, km 02, BAIRRO FRONTEIRA SUL	NOME DO ARQUIVO:	