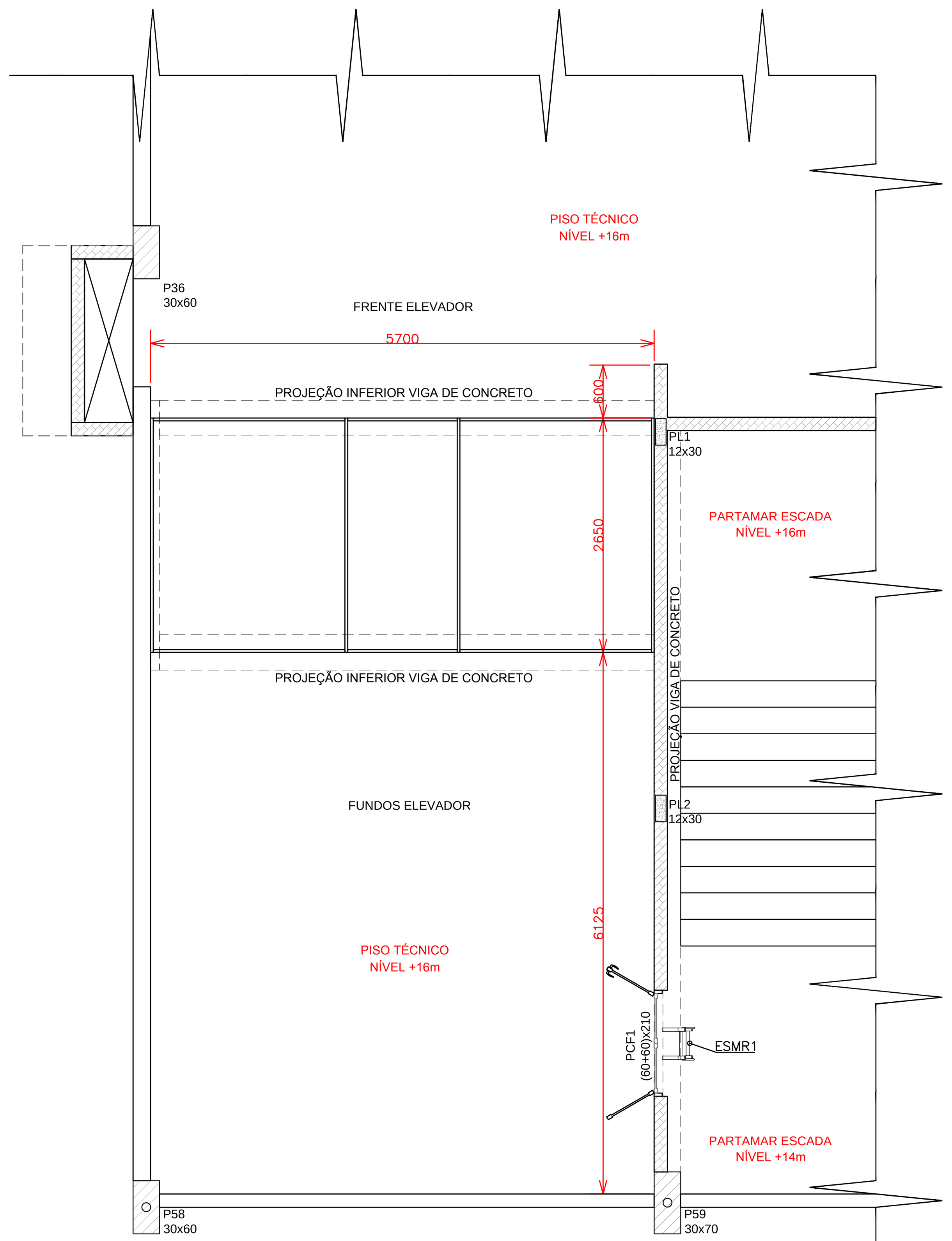

LOCAÇÃO PROTEÇÃO METÁLICA DO FOSSO DOS ELEVADORES (ELEV1)

PLANTA DE LOCAÇÃO DA PROTEÇÃO METÁLICA DO FOSSO DOS ELEVADORES NÍVEL +16m
ESCALA 1:50

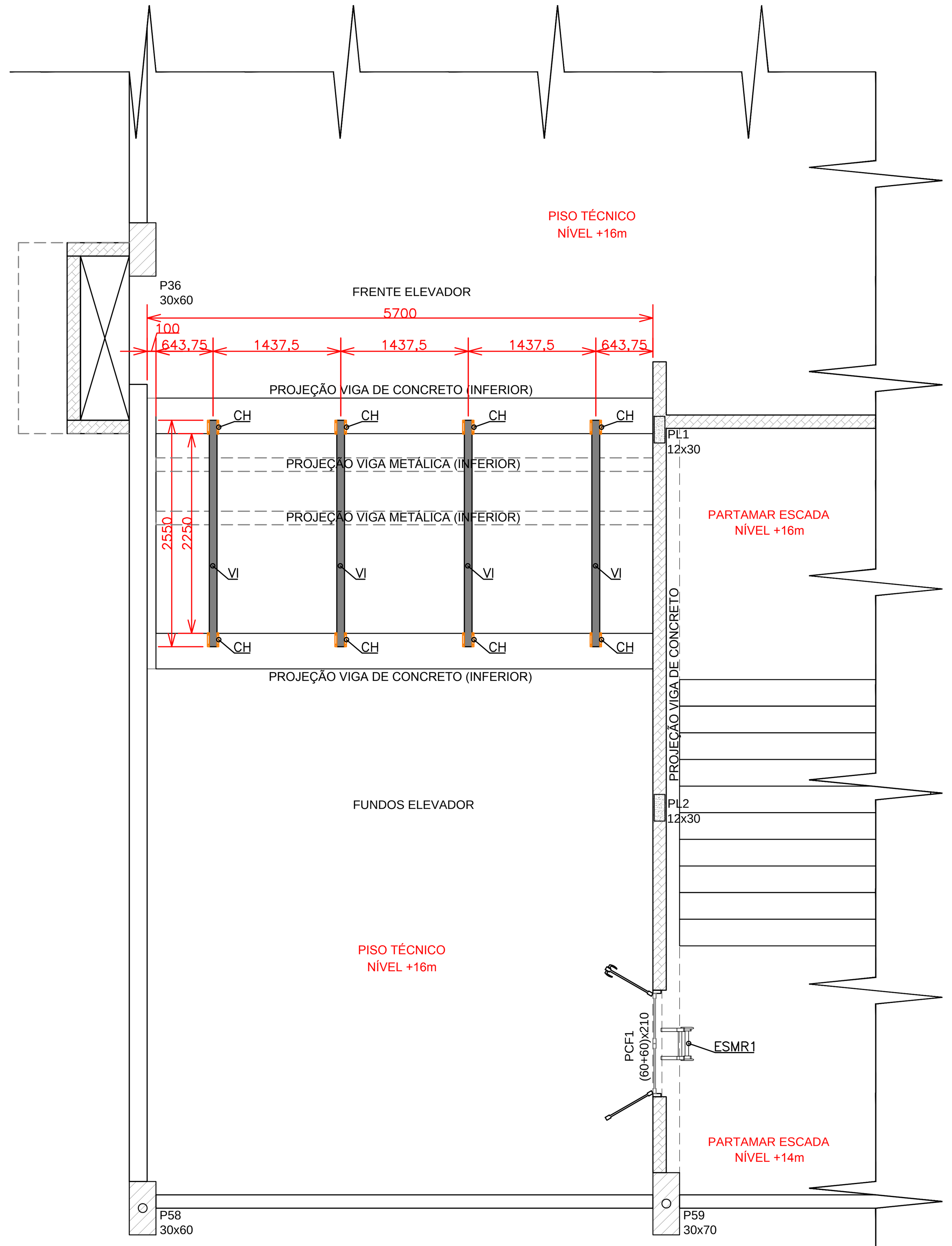

PLANTA BAIXA ESTRUTURA METÁLICA COMPLEMENTAR P/ ELEVADORES (EMC1)

VISTA SUPERIOR DOS PERFIS METÁLICOS DA ESTRUTURA COMPLEMENTAR P/ OS ELEVADORES NÍVEL +16m
ESCALA 1:50

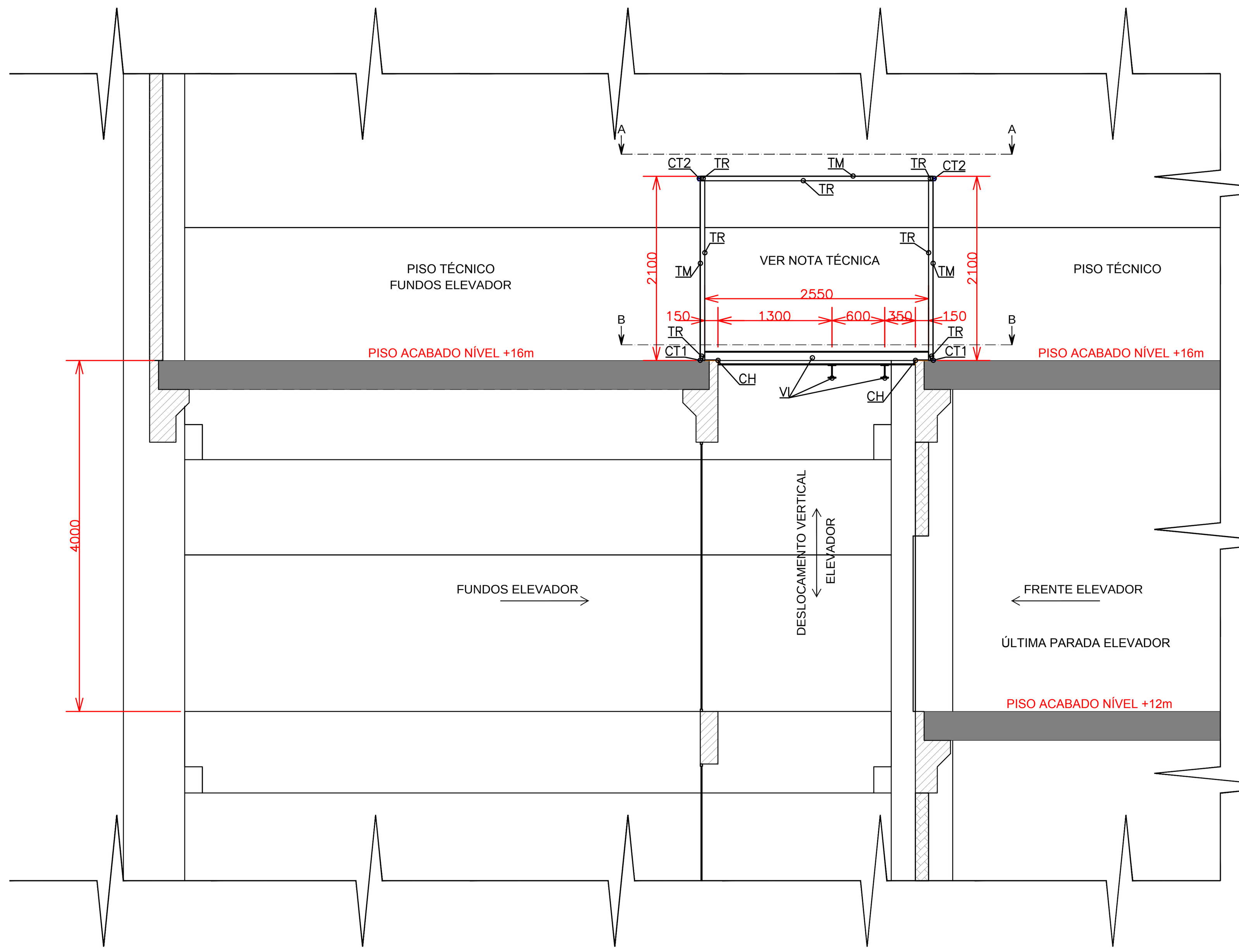

ESTRUTURA METÁLICA COMPLEMENTAR E PROTEÇÃO METÁLICA DO FOSSO DOS ELEVADORES (EMC1)

VISTA SUPERIOR DOS PERFIS METÁLICOS DA ESTRUTURA COMPLEMENTAR P/ OS ELEVADORES NÍVEL +16m
ESCALA 1:50

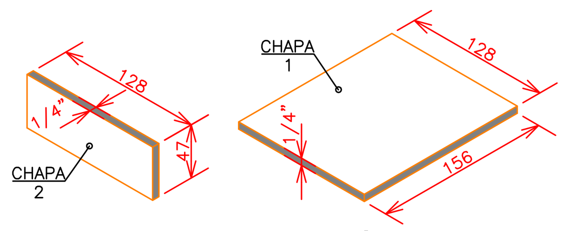

PERSPECTIVA CHAPAS METÁLICAS (CH)

DETALHE DAS CHAPAS METÁLICAS DO CONJUNTO CH
ESCALA 1:5

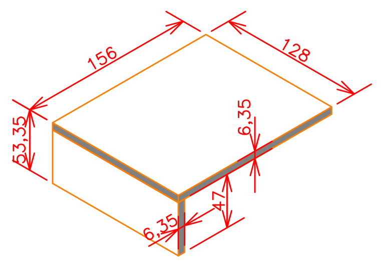

PERSPECTIVA CONJUNTO (CH)

DETALHE CONSTRUTIVO DAS CHAPAS METÁLICAS DO CONJUNTO CH
ESCALA 1:5

NOTA TÉCNICA:

1. O PROJETO EXECUTIVO DA ESTRUTURA CIVIL E METÁLICA DOS ELEVADORES É DE RESPONSABILIDADE DA EMPRESA FABRICANTE E FORNECEDORA DOS ELEVADORES.

2. A EXECUÇÃO DO CONTEÚDO ABORDADO NESTE PROJETO SOMENTE DEVERÁ SER EXECUTADO APÓS A ELABORAÇÃO DO PROJETO EXECUTIVO ESTRUTURAL DOS ELEVADORES E CONFIRMAÇÃO DA NECESSIDADE DOS SERVIÇOS PREVISTOS NESTE PROJETO PELA EMPRESA FABRICANTE DOS ELEVADORES. NESTE CASO A FABRICANTE E FORNECEDORA DOS ELEVADORES DEVERÁ DISPONIBILIZAR TODOS OS REQUISITOS NECESSÁRIOS PARA A INSTALAÇÃO DOS EQUIPAMENTOS.

3. O PROJETO DA PROTEÇÃO METÁLICA P/ O FOSSO DOS ELEVADORES SITUADO NO NÍVEL +16m TEM CARÁTER ILUSTRATIVO. DIANTE DISSO SOMENTE A EMPRESA FABRICANTE E FORNECEDORA DOS ELEVADORES DEVERÁ INDICAR NO PROJETO EXECUTIVO DOS EQUIPAMENTOS QUAL É A SOLUÇÃO ADEQUADA E QUE ATENDA OS REQUISITOS NECESSÁRIOS PARA GARANTIR A PROTEÇÃO E SEGURANÇA NESTE LOCAL.

4. A EXECUÇÃO DO ACESSO SECUNDÁRIO AO PISO TÉCNICO DOS ELEVADORES E INSTALAÇÃO DA ESCADA METÁLICA RETRÁTIL SOMENTE DEVERÁ SER EXECUTADO CASO NÃO SEJA PERMITIDO A EXECUÇÃO DE PISO METÁLICO SOBRE A LAJE DA ÚLTIMA ALTURA DOS ELEVADORES, CONFORME DIRETRIZES DO PROJETO EXECUTIVO ELABORADO PELA FABRICANTE DOS ELEVADORES.

5. CASO HAJA PERMISSÃO INDICADA NO PROJETO EXECUTIVO ELABORADO PELA FABRICANTE DOS ELEVADORES PARA EXECUÇÃO DO PISO METÁLICO SOBRE A LAJE DA ÚLTIMA ALTURA DOS ELEVADORES, OS PROJETISTAS E A FISCALIZAÇÃO DA SEO/UFFS DEVERÃO SER CONSULTADOS PARA FORNECIMENTO DO PROJETO EXECUTIVO DESTE PISO METÁLICO.

6. TODAS AS DIMENSÕES, COTAS DE NÍVEIS E DEMAIS INFORMAÇÕES DIMENSIONAIS DEVERÃO SER CONFERIDAS "IN LOCO". HAVENDO DIVERGÊNCIA ENTRE AS INFORMAÇÕES DO DESENHO COM A SITUAÇÃO REAL VERIFICADA "IN LOCO" PREVALECERÁ A ÚLTIMA.

7. DIMENSÕES EM MILÍMETROS

8. HAVENDO NECESSIDADE DE ALTERAÇÃO NA EXECUÇÃO E/OU ESPECIFICAÇÃO DOS SERVIÇOS CONTIDOS NESTE PROJETO DEVERÁ SER SOLICITADO E APRESENTADO P/ A FISCALIZAÇÃO E PROJETISTAS DA SEO/UFFS

9. OS ITENS PCF1 E ESMR1 NÃO ESTÃO CONTEMPLADOS EM PLANILHA ORÇAMENTÁRIA DEVIDO A ESPECIFICIDADE DOS REQUISITOS TÉCNICOS DO PROJETO EXECUTIVO DOS ELEVADORES A SER ELABORADO PELA FABRICANTE E FORNECEDORA DOS EQUIPAMENTOS.

10. PORTANTO, A EXECUÇÃO DOS SERVIÇOS DISPONÍVEIS NO PROJETO BÁSICO DA FOLHA DE DESENHO ESMR 01/02, ESMR 02/02 E EMC 01/01 ESTÃO SUJEITAS A SUPRESSÃO E/OU ALTERAÇÃO DEVIDO AO PROJETO EXECUTIVO A SER ELABORADO PELA FABRICANTE E FORNECEDORA DOS ELEVADORES.

11. INFORMAÇÕES COMPLEMENTARES A ESTE PROJETO ESTÃO DISPONÍVEIS NO MEMORIAL DESCRITIVO E DE ESPECIFICAÇÕES TÉCNICAS.

QUANTITATIVOS PROTEÇÃO METÁLICA DO FOSSO DOS ELEVADORES (ELEV1) NÍVEL +16m

ITEM	DESCRIÇÃO / CARACTERÍSTICAS	QUANTIDADE	UNIDADE	CONVERSÃO	TOTAL	UNIDADE
TR	PERFIL METÁLICO TUBULAR RETANGULAR 30x50mm esp. 1,20mm	49.32	mL	1,47 kg/mL	72.50	kg
CT1	PERFIL METÁLICO LAMINADO "L" CANTONEIRA ABAS IGUAIS 2"x1/8" L=35mm	12.00	pçs	0,086 kg/pç	1.03	kg
CT2	PERFIL METÁLICO LAMINADO "L" CANTONEIRA ABAS IGUAIS 2"x1/8" L=50mm	4.00	pçs	0,123 kg/pç	0.49	kg
CP1	CHUMBADOR METÁLICO PARABOLT GALVANIZADO 3/8"	16.00	pçs	–	–	–
TM	TELA METÁLICA SOLDADA GALVANIZADA ABERTURA RETANGULAR 50x150mm øfio 2,77mm	27.08	m²	–	–	–
PE	*PINTURA EPÓXI PRIMER	8.02	m²	–	–	–
				PESO TOTAL UNITÁRIO ELEV1	74.02	kg
				QUANTIDADE TOTAL DE MÓDULOS ELEV1	1	pç
				PESO TOTAL PROTEÇÃO METÁLICA ELEV1	74.02	kg

QUANTITATIVOS ESTRUTURA METÁLICA COMPLEMENTAR P/ ELEVADORES (EMEC1) NÍVEL +16m

ITEM	DESCRIÇÃO / CARACTERÍSTICAS	QUANTIDADE	UNIDADE	CONVERSÃO	TOTAL	UNIDADE
VI	PERFIL METÁLICO ASTM A36 "I" 87,50x152,40mm BITOLA 6"	21.60	mL	22 kg/mL	475.20	kg
CH	CHAPA METÁLICA LAMINADA 203x128mm (156x128mm + 47x128mm) esp. 1/4"	8.00	pçs	1,29 kg/pç	10.32	kg
CP1	CHUMBADOR METÁLICO PARABOLT GALVANIZADO 3/8"	32.00	pçs	–	–	–
PE	*PINTURA EPÓXI PRIMER	13.98	m²	–	–	–
				PESO TOTAL UNITÁRIO ELEV1	485.52	kg
				QUANTIDADE TOTAL DE MÓDULOS ELEV1	1	pç
				PESO TOTAL PROTEÇÃO METÁLICA ELEV1	485.52	kg

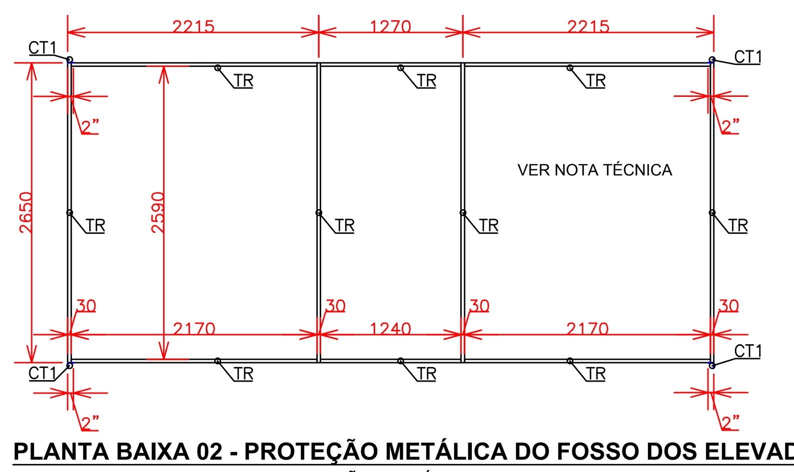

PLANTA BAIXA 02 - PROTEÇÃO METÁLICA DO FOSSO DOS ELEVADORES (ELEV1)

VISTA SUPERIOR "AA" DA PROTEÇÃO METÁLICA DO FOSSO DOS ELEVADORES NÍVEL +16m
ESCALA 1:50

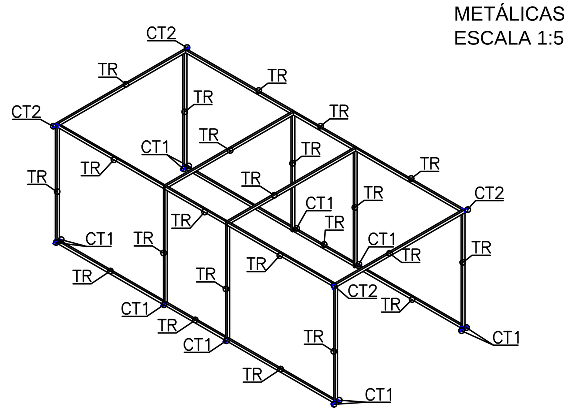

PERSPECTIVA PROTEÇÃO METÁLICA FOSSO DOS ELEVADORES (ELEV1)

DETALHE CONSTRUTIVO DA ESTRUTURA METÁLICA DA PROTEÇÃO DO FOSSO DOS ELEVADORES NÍVEL +16m
ESCALA 1:100

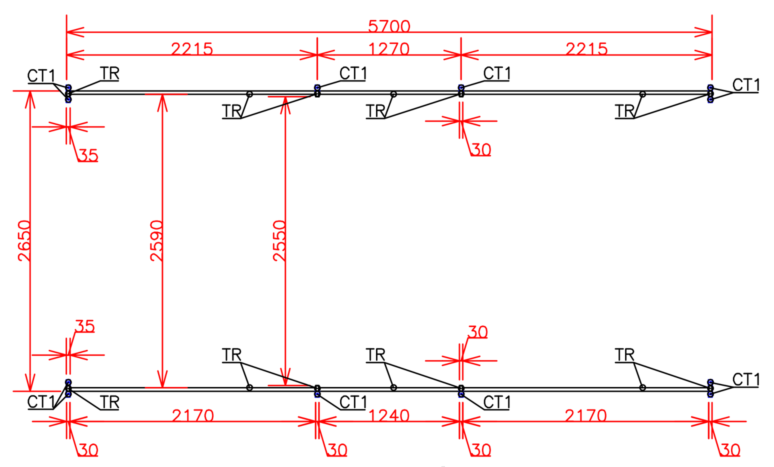

PLANTA BAIXA 01 - PROTEÇÃO METÁLICA DO FOSSO DOS ELEVADORES (ELEV1)

VISTA SUPERIOR "BB" DA PROTEÇÃO METÁLICA DO FOSSO DOS ELEVADORES NÍVEL +16m
ESCALA 1:50

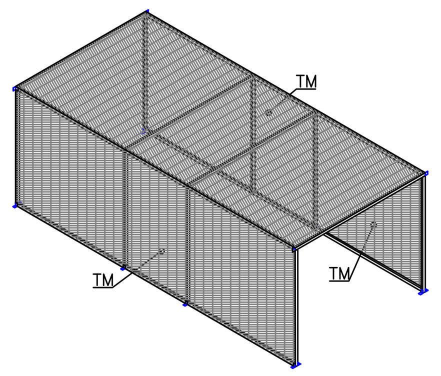

PERSPECTIVA PROTEÇÃO METÁLICA FOSSO DOS ELEVADORES (ELEV1)

DETALHE CONSTRUTIVO DO FECHAMENTO C/ TELA METÁLICA NA ESTRUTURA DE PROTEÇÃO DO FOSSO DOS ELEVADORES NÍVEL +16m
ESCALA 1:100

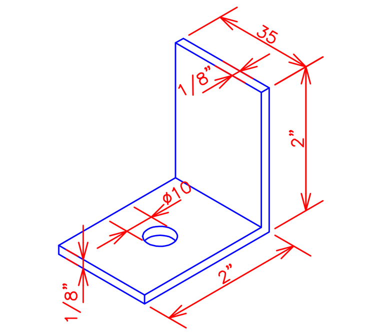

PERSPECTIVA CT1

DETALHE CONSTRUTIVO DA CANTONEIRA CT1
ESCALA 1:2

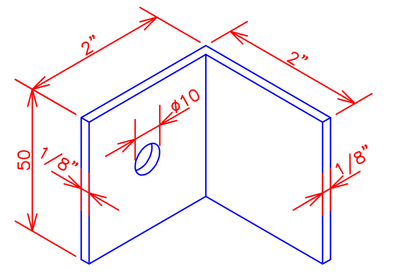

PERSPECTIVA CT2

DETALHE CONSTRUTIVO DA CANTONEIRA CT2
ESCALA 1:2

UFFS
UNIVERSIDADE FEDERAL DA FRONTEIRA SUL
Secretaria Especial de Obras-SEO
Avenida Fernando Machado, nº 108 E - Bloco 2 Sala 2.2.05
Centro, Chapecó, SC - Contatos: (0xx49) 2049-3113 / 2049-3118 - Site Oficial: www.uffs.edu.br

EQUIPE TÉCNICA SECRETARIA ESPECIAL DE OBRAS:
SECRETÁRIO DE OBRAS: ENG. CIV. RODRIGO EMMER CREA/SC 109826-8
DIRETOR DE PROJETOS: ARQ. URB. WELLINGTON TISCHER CAU/BR A59629-9
DIRETORIA DE OBRAS - SEO:
CHAPECÓ/SC: ENG. CIV. FÁBIO ALEX ZENARO CREA/SC 103121-3
ENG. ELETRIC. MATHEUS TODESCATT CREA/SC 111551-1
CERRO LARGO/RS: ENG. CIV. PAULO ROBERTO HENDGES CREA/RS 107012
ENG. CIV. CANISIO ROQUE SCHMIDT CREA/RS 43769
ERECHIM/RS: ENG. CIV. JULIANA ANA CHIARELLO CREA/RS 127986
LARANJEIRAS DO SUL/PR: ENG. CIV. FÁBIO ONETTA CREA/PR 84187-D
REALEZA/PR: ENG. CIV. FABRICIO BALESTRIN CREA/PR 127466
DIRETORIA DE PROJETOS - SEO:
ARQ. URB. ADRIANA FREITAG MIGOTT CAU/BR A41125-6
ENG. CIV. FÁBIO CORREA GASPARETTO CREA/SC 067202-5
ENG. ELETRIC. SILVIO ANTONIO TESTON CREA/SC 094939-8
ENG. ELETRIC. VICTOR LACERDA DA SILVA CREA/SC 143788-6
ENG. SANIT. ADEMIR TANCINI CREA/SC 113590-2
ENG. MEC. DANIEL ESPIG CREA/SC 114137-1
TEC. MEC. GIOVANI FÁVERO CREA/SC 093527-0
TEC. ELETROTEC. DIEGO GNOATTO CREA/SC 119381-4
TEC. ADM. RAFAEL GRIEBELER
TEC. ADM. SCHEYLA MARIA CARDINAL
A.T.I. LEANDRO PEREIRA

ENG. CIV. RODRIGO EMMER
CREA/SC 109826-8
RESPONSÁVEL SEO-UFFS

ARQ. URB. WELLINGTON TISCHER
CAU/BR A59629-9
RESPONSÁVEL TÉCNICO

LOCAL: CHAPECÓ-SC	FASE: PROJETO BÁSICO	ESCALA: INDICADA
OBRA: BLOCO C - COMPLEMENTAÇÃO	REVISÃO Nº: R00	TAMANHO FOLHA: A1
PROJETO: ESTRUTURAS METÁLICAS - ELEVADORES	DATA: 25/07/2018	Nº PRANCHA:
CONTEÚDO: DIRETRIZES P/ ELABORAÇÃO DO PROJETO EXECUTIVO DETALHES DE ESTRUTURAS METÁLICAS P/ ELEVADORES	DESENHADO POR: GIOVANI FÁVERO	EME 01/01
ENDEREÇO: RODOVIA SC 484, Km 2, BAIRRO FRONTEIRA SUL	NOME DO ARQUIVO: BLOCO+C_CH_PE_MET_PLAT+ELEVADOR.DWG	