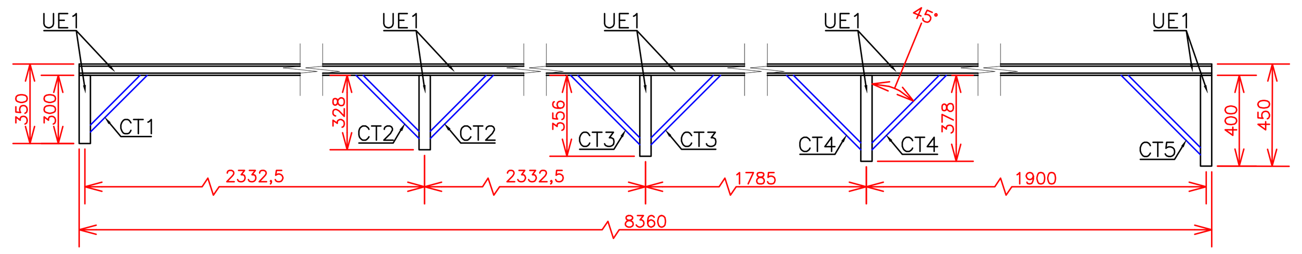

PLATAFORMA METÁLICA TIPO I (PM1) - 01 MÓDULO
VISTA FRONTAL DA ESTRUTURA METÁLICA DA PLATAFORMA DA CALHA DA COBERTURA METÁLICA NÍVEL +16m
ESCALA 1:25

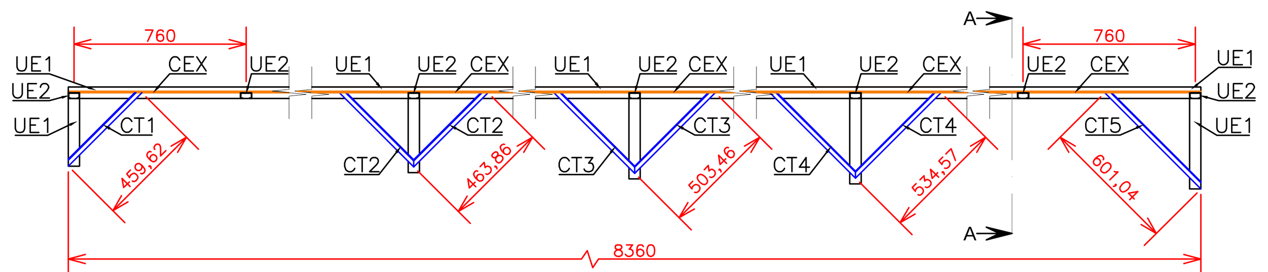

PLATAFORMA METÁLICA TIPO I (PM1) - 01 MÓDULO
VISTA CORTE BB DA ESTRUTURA METÁLICA DA PLATAFORMA DA CALHA DA COBERTURA METÁLICA NÍVEL +16m
ESCALA 1:25

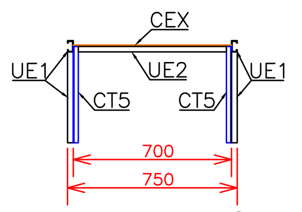

PLATAFORMA METÁLICA TIPO I (PM1) - 01 MÓDULO
VISTA CORTE AA DA ESTRUTURA METÁLICA DA PLATAFORMA DA CALHA DA COBERTURA METÁLICA NÍVEL +16m
ESCALA 1:25

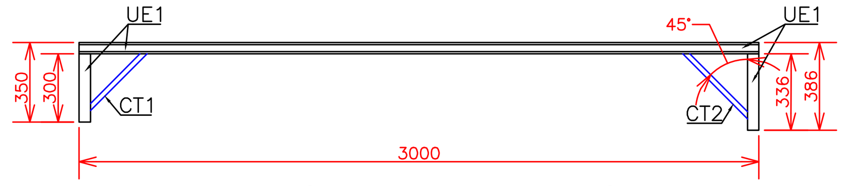

PLATAFORMA METÁLICA TIPO II (PM2) - 01 MÓDULO
VISTA FRONTAL DA ESTRUTURA METÁLICA DA PLATAFORMA DA CALHA DA COBERTURA METÁLICA NÍVEL +16m
ESCALA 1:25

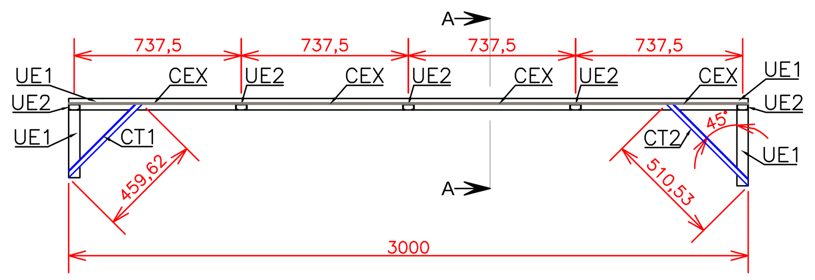

PLATAFORMA METÁLICA TIPO II (PM2) - 01 MÓDULO
VISTA CORTE BB DA ESTRUTURA METÁLICA DA PLATAFORMA DA CALHA DA COBERTURA METÁLICA NÍVEL +16m
ESCALA 1:25

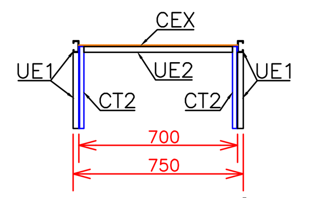

PLATAFORMA METÁLICA TIPO II (PM2) - 01 MÓDULO
VISTA CORTE AA DA ESTRUTURA METÁLICA DA PLATAFORMA DA CALHA DA COBERTURA METÁLICA NÍVEL +16m
ESCALA 1:25

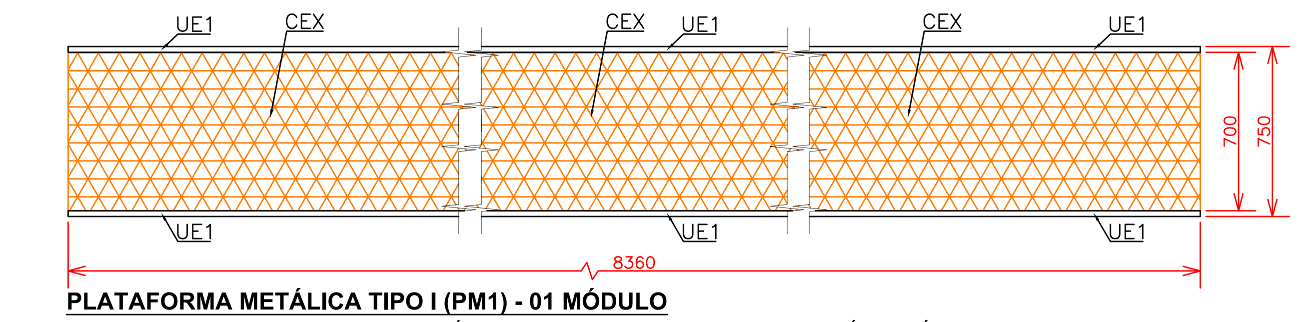

PLATAFORMA METÁLICA TIPO I (PM1) - 01 MÓDULO
VISTA SUPERIOR DA PLATAFORMA METÁLICA DAS CALHAS DA COBERTURA METÁLICA NÍVEL +16m
ESCALA 1:25

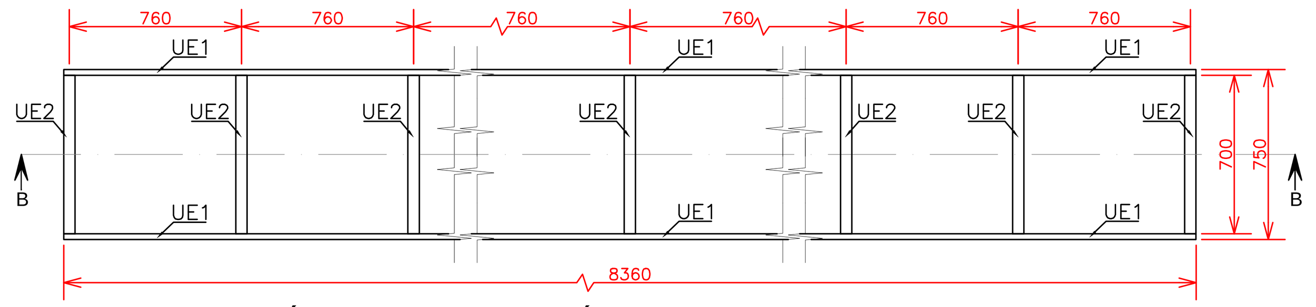

PLATAFORMA METÁLICA TIPO I (PM1) - 01 MÓDULO
VISTA SUPERIOR DA ESTRUTURA METÁLICA DA PLATAFORMA DA CALHA DA COBERTURA METÁLICA NÍVEL +16m
ESCALA 1:25

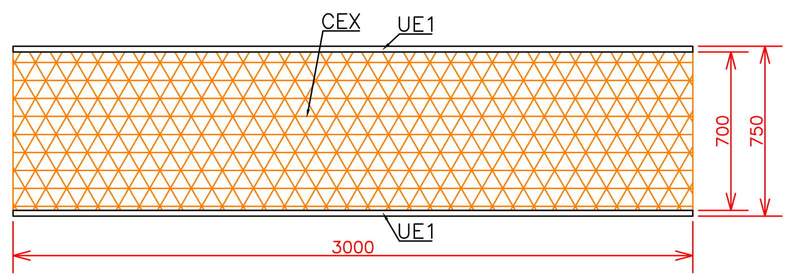

PLATAFORMA METÁLICA TIPO II (PM2) - 01 MÓDULO
VISTA SUPERIOR DA PLATAFORMA METÁLICA DAS CALHAS DA COBERTURA METÁLICA NÍVEL +16m
ESCALA 1:25

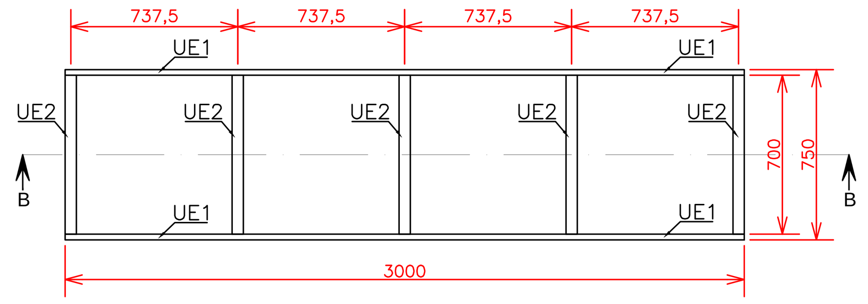

PLATAFORMA METÁLICA TIPO II (PM2) - 01 MÓDULO
VISTA SUPERIOR DA ESTRUTURA METÁLICA DA PLATAFORMA DA CALHA DA COBERTURA METÁLICA NÍVEL +16m
ESCALA 1:25

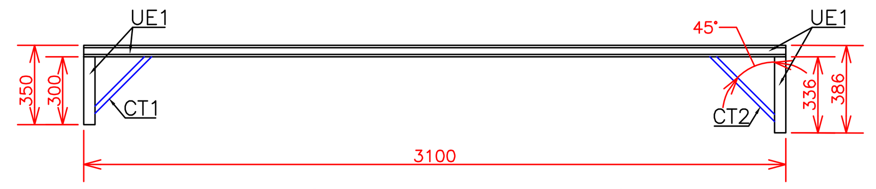

PLATAFORMA METÁLICA TIPO III (PM3) - 01 MÓDULO
VISTA FRONTAL DA ESTRUTURA METÁLICA DA PLATAFORMA DA CALHA DA COBERTURA METÁLICA NÍVEL +16m
ESCALA 1:25

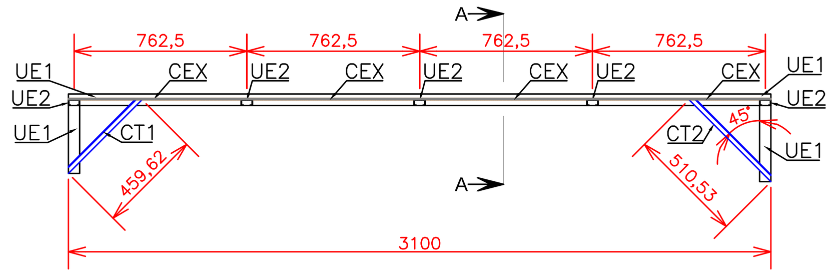

PLATAFORMA METÁLICA TIPO III (PM3) - 01 MÓDULO
VISTA CORTE BB DA ESTRUTURA METÁLICA DA PLATAFORMA DA CALHA DA COBERTURA METÁLICA NÍVEL +16m
ESCALA 1:25

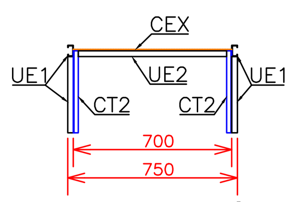

PLATAFORMA METÁLICA TIPO III (PM3) - 01 MÓDULO
VISTA CORTE AA DA ESTRUTURA METÁLICA DA PLATAFORMA DA CALHA DA COBERTURA METÁLICA NÍVEL +16m
ESCALA 1:25

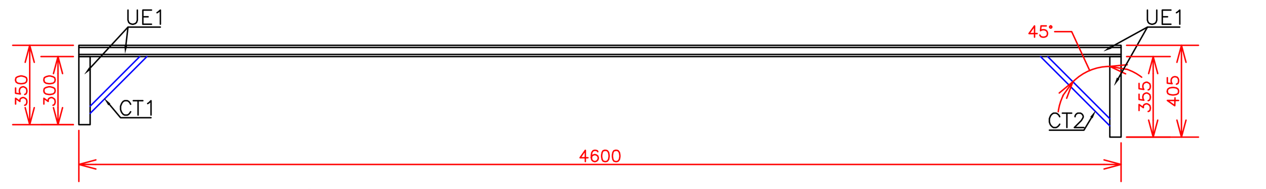

PLATAFORMA METÁLICA TIPO IV (PM4) - 01 MÓDULO
VISTA FRONTAL DA ESTRUTURA METÁLICA DA PLATAFORMA DA CALHA DA COBERTURA METÁLICA NÍVEL +16m
ESCALA 1:25

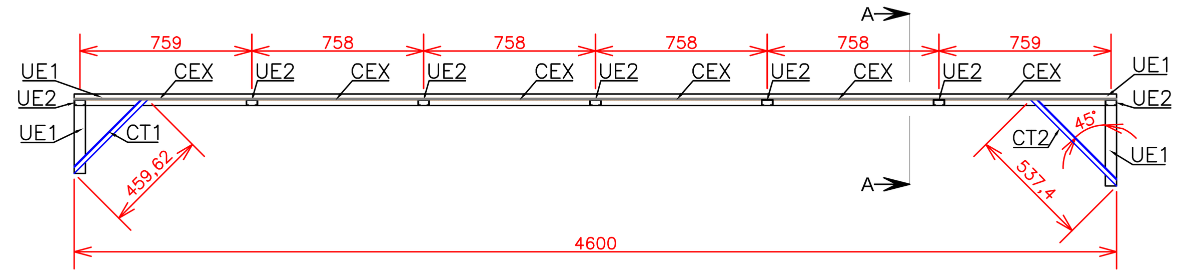

PLATAFORMA METÁLICA TIPO IV (PM4) - 01 MÓDULO
VISTA CORTE BB DA ESTRUTURA METÁLICA DA PLATAFORMA DA CALHA DA COBERTURA METÁLICA NÍVEL +16m
ESCALA 1:25

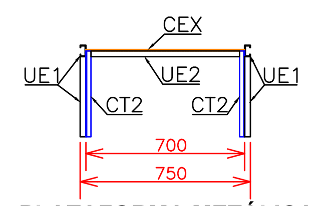

PLATAFORMA METÁLICA TIPO IV (PM4) - 01 MÓDULO
VISTA CORTE AA DA ESTRUTURA METÁLICA DA PLATAFORMA DA CALHA DA COBERTURA METÁLICA NÍVEL +16m
ESCALA 1:25

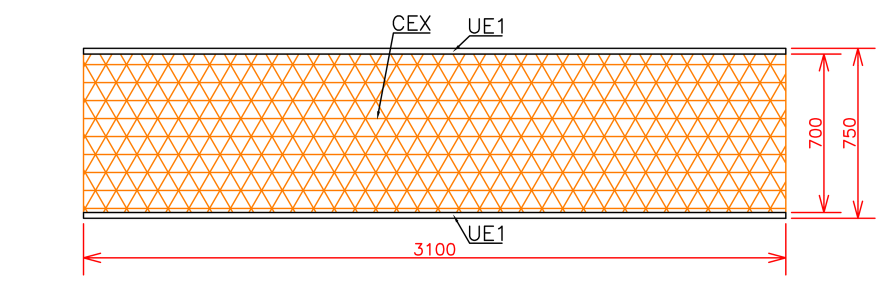

PLATAFORMA METÁLICA TIPO III (PM3) - 01 MÓDULO
VISTA SUPERIOR DA PLATAFORMA METÁLICA DAS CALHAS DA COBERTURA METÁLICA NÍVEL +16m
ESCALA 1:25

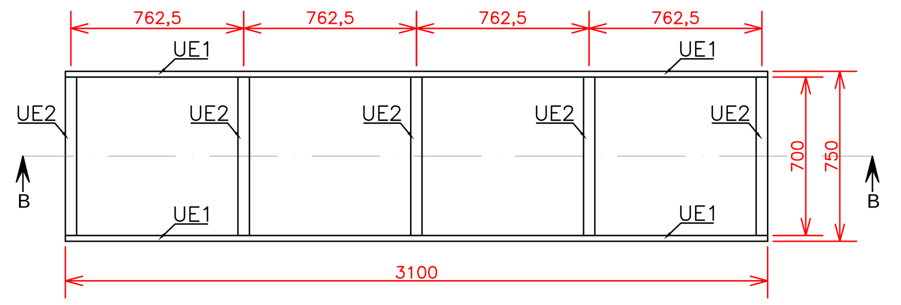

PLATAFORMA METÁLICA TIPO III (PM3) - 01 MÓDULO
VISTA SUPERIOR DA ESTRUTURA METÁLICA DA PLATAFORMA DA CALHA DA COBERTURA METÁLICA NÍVEL +16m
ESCALA 1:25

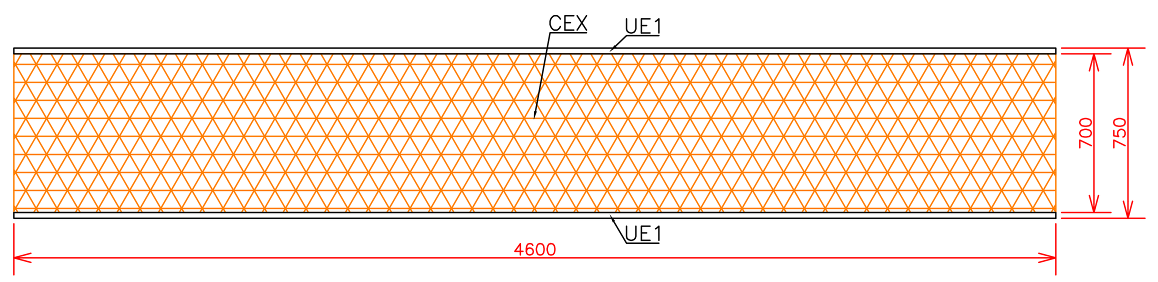

PLATAFORMA METÁLICA TIPO IV (PM4) - 01 MÓDULO
VISTA SUPERIOR DA PLATAFORMA METÁLICA DAS CALHAS DA COBERTURA METÁLICA NÍVEL +16m
ESCALA 1:25

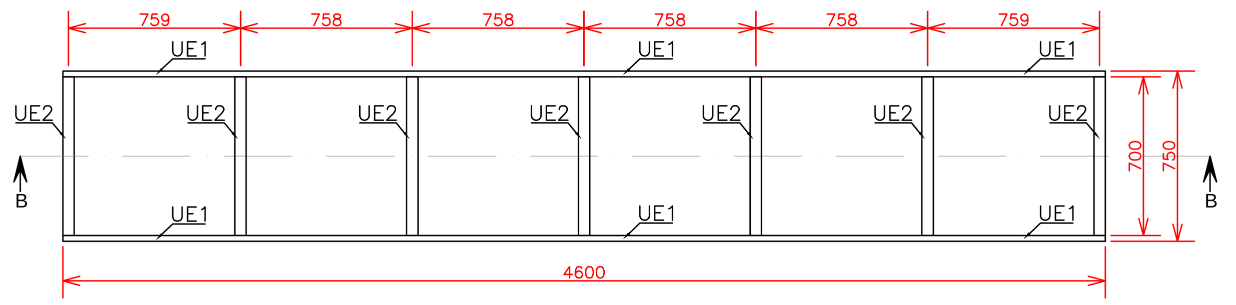

PLATAFORMA METÁLICA TIPO IV (PM4) - 01 MÓDULO
VISTA SUPERIOR DA ESTRUTURA METÁLICA DA PLATAFORMA DA CALHA DA COBERTURA METÁLICA NÍVEL +16m
ESCALA 1:25

QUANTITATIVOS PLATAFORMA METÁLICA TIPO I (PM1) – COBERTURA METÁLICA NÍVEL +16m

ITEM	DESCRIÇÃO / CARACTERÍSTICAS	QUANTIDADE	UNIDADE	CONVERSÃO	TOTAL	UNIDADE
UE1	PERFIL METÁLICO "U" ENRIJECIDO 50x25x10mm esp. 2,65mm	20.24	mL	2,12 kg/mL	42.91	kg
UE2	PERFIL METÁLICO "U" ENRIJECIDO 50x25x10mm esp. 2,00mm L=700mm	12.00	pçs	1,14 kg/pç	13.68	kg
CT1	PERFIL METÁLICO LAMINADO "L" CANTONEIRA ABAS IGUAIS 7/8"x1/8" L=450mm	2.00	pçs	0,46 kg/pç	0.92	kg
CT2	PERFIL METÁLICO LAMINADO "L" CANTONEIRA ABAS IGUAIS 7/8"x1/8" L=460mm	4.00	pçs	0,47 kg/pç	1.88	kg
CT3	PERFIL METÁLICO LAMINADO "L" CANTONEIRA ABAS IGUAIS 7/8"x1/8" L=500mm	4.00	pçs	0,52 kg/pç	2.08	kg
CT4	PERFIL METÁLICO LAMINADO "L" CANTONEIRA ABAS IGUAIS 7/8"x1/8" L=530mm	4.00	pçs	0,55 kg/pç	2.20	kg
CT5	PERFIL METÁLICO LAMINADO "L" CANTONEIRA ABAS IGUAIS 7/8"x1/8" L=600mm	2.00	pçs	0,62 kg/pç	1.24	kg
CEX	CHAPA METÁLICA EXPANDIDA 40x100mm (GME–1A) esp. 1/4"	5.85	m²	17,93 kg/m²	104.89	kg
01	*PINTURA EPÓXI PRIMER	38.72	m²	–	–	–
				PESO TOTAL UNITÁRIO PM1	169.80	kg
				QUANTIDADE TOTAL DE MÓDULOS PM1	4	pçs
				PESO TOTAL PLATAFORMAS METÁLICAS PM1	679.20	kg

QUANTITATIVOS PLATAFORMA METÁLICA TIPO II (PM2) – COBERTURA METÁLICA NÍVEL +16m

ITEM	DESCRIÇÃO / CARACTERÍSTICAS	QUANTIDADE	UNIDADE	CONVERSÃO	TOTAL	UNIDADE
UE1	PERFIL METÁLICO "U" ENRIJECIDO 50x25x10mm esp. 2,65mm	7.27	mL	2,12 kg/mL	15.41	kg
UE2	PERFIL METÁLICO "U" ENRIJECIDO 50x25x10mm esp. 2,00mm L=700mm	5.00	pçs	1,14 kg/pç	5.70	kg
CT1	PERFIL METÁLICO LAMINADO "L" CANTONEIRA ABAS IGUAIS 7/8"x1/8" L=450mm	2.00	pçs	0,46 kg/pç	0.92	kg
CT2	PERFIL METÁLICO LAMINADO "L" CANTONEIRA ABAS IGUAIS 7/8"x1/8" L=510mm	2.00	pçs	0,53 kg/pç	1.06	kg
CEX	CHAPA METÁLICA EXPANDIDA 40x100mm (GME–1A) esp. 1/4"	2.10	m²	17,93 kg/m²	37.65	kg
01	*PINTURA EPÓXI PRIMER	28.08	m²	–	–	–
				PESO TOTAL UNITÁRIO PM2	60.75	kg
				QUANTIDADE TOTAL DE MÓDULOS PM2	8	pçs
				PESO TOTAL PLATAFORMAS METÁLICAS PM2	485.96	kg

QUANTITATIVOS PLATAFORMA METÁLICA TIPO III (PM3) – COBERTURA METÁLICA NÍVEL +16m

ITEM	DESCRIÇÃO / CARACTERÍSTICAS	QUANTIDADE	UNIDADE	CONVERSÃO	TOTAL	UNIDADE
UE1	PERFIL METÁLICO "U" ENRIJECIDO 50x25x10mm esp. 2,65mm	7.47	mL	2,12 kg/mL	15.84	kg
UE2	PERFIL METÁLICO "U" ENRIJECIDO 50x25x10mm esp. 2,00mm L=700mm	5.00	pçs	1,14 kg/pç	5.70	kg
CT1	PERFIL METÁLICO LAMINADO "L" CANTONEIRA ABAS IGUAIS 7/8"x1/8" L=450mm	2.00	pçs	0,46 kg/pç	0.92	kg
CT2	PERFIL METÁLICO LAMINADO "L" CANTONEIRA ABAS IGUAIS 7/8"x1/8" L=510mm	2.00	pçs	0,53 kg/pç	1.06	kg
CEX	CHAPA METÁLICA EXPANDIDA 40x100mm (GME–1A) esp. 1/4"	2.17	m²	17,93 kg/m²	38.91	kg
01	*PINTURA EPÓXI PRIMER	114.56	m²	–	–	–
				PESO TOTAL UNITÁRIO PM3	62.42	kg
				QUANTIDADE TOTAL DE MÓDULOS PM3	32	pçs
				PESO TOTAL PLATAFORMAS METÁLICAS PM3	1997.58	kg

QUANTITATIVOS PLATAFORMA METÁLICA TIPO IV (PM4) – COBERTURA METÁLICA NÍVEL +16m

ITEM	DESCRIÇÃO / CARACTERÍSTICAS	QUANTIDADE	UNIDADE	CONVERSÃO	TOTAL	UNIDADE
UE1	PERFIL METÁLICO "U" ENRIJECIDO 50x25x10mm esp. 2,65mm	10.51	mL	2,12 kg/mL	22.28	kg
UE2	PERFIL METÁLICO "U" ENRIJECIDO 50x25x10mm esp. 2,00mm L=700mm	7.00	pçs	1,14 kg/pç	7.98	kg
CT1	PERFIL METÁLICO LAMINADO "L" CANTONEIRA ABAS IGUAIS 7/8"x1/8" L=450mm	2.00	pçs	0,46 kg/pç	0.92	kg
CT2	PERFIL METÁLICO LAMINADO "L" CANTONEIRA ABAS IGUAIS 7/8"x1/8" L=530mm	2.00	pçs	0,55 kg/pç	1.10	kg
CEX	CHAPA METÁLICA EXPANDIDA 40x100mm (GME–1A) esp. 1/4"	3.22	m²	17,93 kg/m²	57.73	kg
01	*PINTURA EPÓXI PRIMER	10.04	m²	–	–	–
				PESO TOTAL UNITÁRIO PM4	90.02	kg
				QUANTIDADE TOTAL DE MÓDULOS PM4	2	pçs
				PESO TOTAL PLATAFORMAS METÁLICAS PM4	180.03	kg

QUANTITATIVOS PLATAFORMA METÁLICA TIPO V (PM5) – COBERTURA METÁLICA NÍVEL +16m

ITEM	DESCRIÇÃO / CARACTERÍSTICAS	QUANTIDADE	UNIDADE	CONVERSÃO	TOTAL	UNIDADE
UE1	PERFIL METÁLICO "U" ENRIJECIDO 50x25x10mm esp. 2,65mm	10.01	mL	2,12 kg/mL	21.22	kg
UE2	PERFIL METÁLICO "U" ENRIJECIDO 50x25x10mm esp. 2,00mm L=700mm	6.00	pçs	1,14 kg/pç	6.84	kg
CT1	PERFIL METÁLICO LAMINADO "L" CANTONEIRA ABAS IGUAIS 7/8"x1/8" L=450mm	2.00	pçs	0,46 kg/pç	0.92	kg
CT2	PERFIL METÁLICO LAMINADO "L" CANTONEIRA ABAS IGUAIS 7/8"x1/8" L=530mm	2.00	pçs	0,55 kg/pç	1.10	kg
CEX	CHAPA METÁLICA EXPANDIDA 40x100mm (GME–1A) esp. 1/4"	3.05	m²	17,93 kg/m²	54.69	kg
01	*PINTURA EPÓXI PRIMER	9.34	m²	–	–	–
				PESO TOTAL UNITÁRIO PM5	84.77	kg
				QUANTIDADE TOTAL DE MÓDULOS PM5	2	pçs
				PESO TOTAL PLATAFORMAS METÁLICAS PM5	169.54	kg

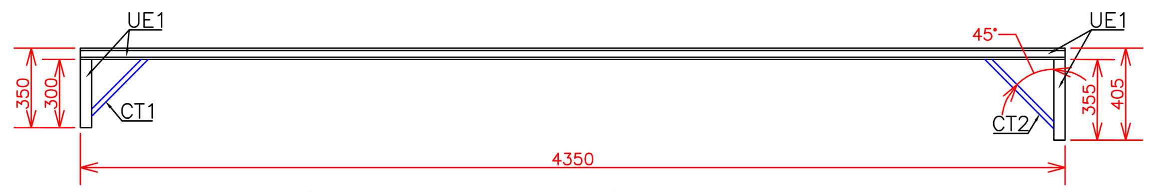

PLATAFORMA METÁLICA TIPO V (PM5) - 01 MÓDULO
VISTA FRONTAL DA ESTRUTURA METÁLICA DA PLATAFORMA DA CALHA DA COBERTURA METÁLICA NÍVEL +16m
ESCALA 1:25

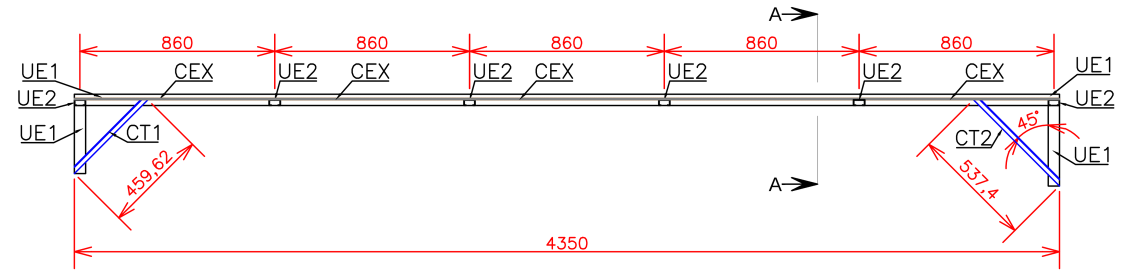

PLATAFORMA METÁLICA TIPO V (PM5) - 01 MÓDULO
VISTA CORTE BB DA ESTRUTURA METÁLICA DA PLATAFORMA DA CALHA DA COBERTURA METÁLICA NÍVEL +16m
ESCALA 1:25

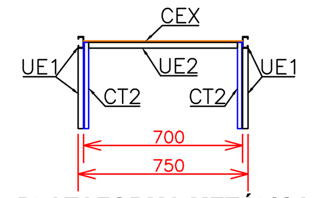

PLATAFORMA METÁLICA TIPO V (PM5) - 01 MÓDULO
VISTA CORTE AA DA ESTRUTURA METÁLICA DA PLATAFORMA DA CALHA DA COBERTURA METÁLICA NÍVEL +16m
ESCALA 1:25

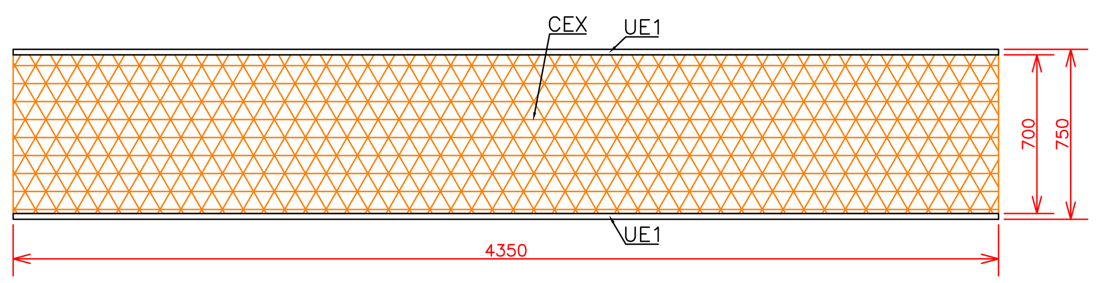

PLATAFORMA METÁLICA TIPO V (PM5) - 01 MÓDULO
VISTA SUPERIOR DA PLATAFORMA METÁLICA DAS CALHAS DA COBERTURA METÁLICA NÍVEL +16m
ESCALA 1:25

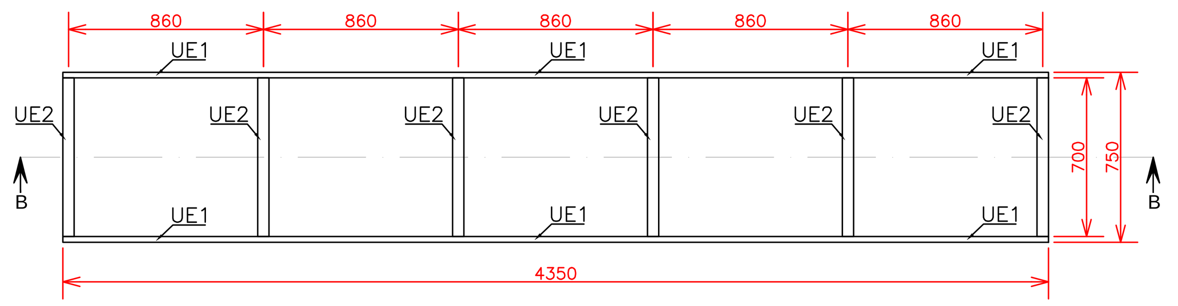

PLATAFORMA METÁLICA TIPO V (PM5) - 01 MÓDULO
VISTA SUPERIOR DA ESTRUTURA METÁLICA DA PLATAFORMA DA CALHA DA COBERTURA METÁLICA NÍVEL +16m
ESCALA 1:25

UFFS
UNIVERSIDADE FEDERAL DA FRONTEIRA SUL
Secretaria Especial de Obras-SEO

EQUIPE TÉCNICA SECRETARIA ESPECIAL DE OBRAS:
SECRETÁRIO DE OBRAS: ENG. CIV. RODRIGO EMMER CREA/SC 109826-8
DIRETOR DE PROJETOS: ARQ. URB. WELLINGTON TISCHER CAU/BR A59629-9
DIRETORIA DE OBRAS - SEO:
CHAPECÓ/SC: ENG. CIV. FÁBIO ALEX ZENARO; ENG. ELETRIC. MATHEUS TODESCATT
CERRO LARGO/RS: ENG. CIV. PAULO ROBERTO HENDGES; ENG. CIV. CANISIO ROQUE SCHMIDT
ERECHIM/RS: ENG. CIV. JULIANA ANA CHIARELLO
LARANJEIRAS DO SUL/PR: ENG. CIV. FÁBIO ONETTA
REALEZA/PR: ENG. CIV. FABRICIO BALESTRIN
DIRETORIA DE PROJETOS - SEO:
ARQ. URB. ADRIANA FREITAG MIGOTT; ENG. CIV. FÁBIO CORREA GASPARETTO; ENG. ELETRIC. SILVIO ANTONIO TESTON; ENG. ELETRIC. VICTOR LACERDA DA SILVA; ENG. SANIT. ADEMIR TANCINI; ENG. MEC. DANIEL ESPIG; TEC. MEC. GIOVANI FÁVERO; TEC. ADM. RAFAEL GRIEBELER; TEC. ELETROTEC. DIEGO GNOATTO; TEC. ADM. SCHEYLA MARIA CARDINAL; A.T.I. LEANDRO PEREIRA

ENG. CIV. RODRIGO EMMER
CREA/SC 109826-8
RESPONSÁVEL SEO-UFFS

ARQ. URB. WELLINGTON TISCHER
CAU/BR A59629-9
RESPONSÁVEL TÉCNICO

LOCAL: CHAPECÓ-SC	FASE: PROJETO BÁSICO	ESCALA: INDICADA
OBRA: ESTRUTURAS METÁLICAS - PLATAFORMAS METÁLICAS P/ CALHAS	REVISÃO Nº: R00	TAMANHO FOLHA: 1050x594
PROJETO: BLOCO C - COMPLEMENTAÇÃO	DATA: 26/07/2018	Nº PRANCHA: PMC 01 / 01
CONTEÚDO: DIRETRIZES P/ ELABORAÇÃO DO PROJETO EXECUTIVO PLATAFORMAS METÁLICAS P/ CALHAS COBERTURA NÍVEL +16m	DESENHADO POR: GIOVANI FÁVERO	
ENDEREÇO: RODOVIA SC 484, Km 2, BAIRRO FRONTEIRA SUL	NOME DO ARQUIVO: BLOCO+C_CH_PE_MET_PLAT+MET+CALHA.DWG	